GRUE Liebherr LMT 1040

40 Tonnes

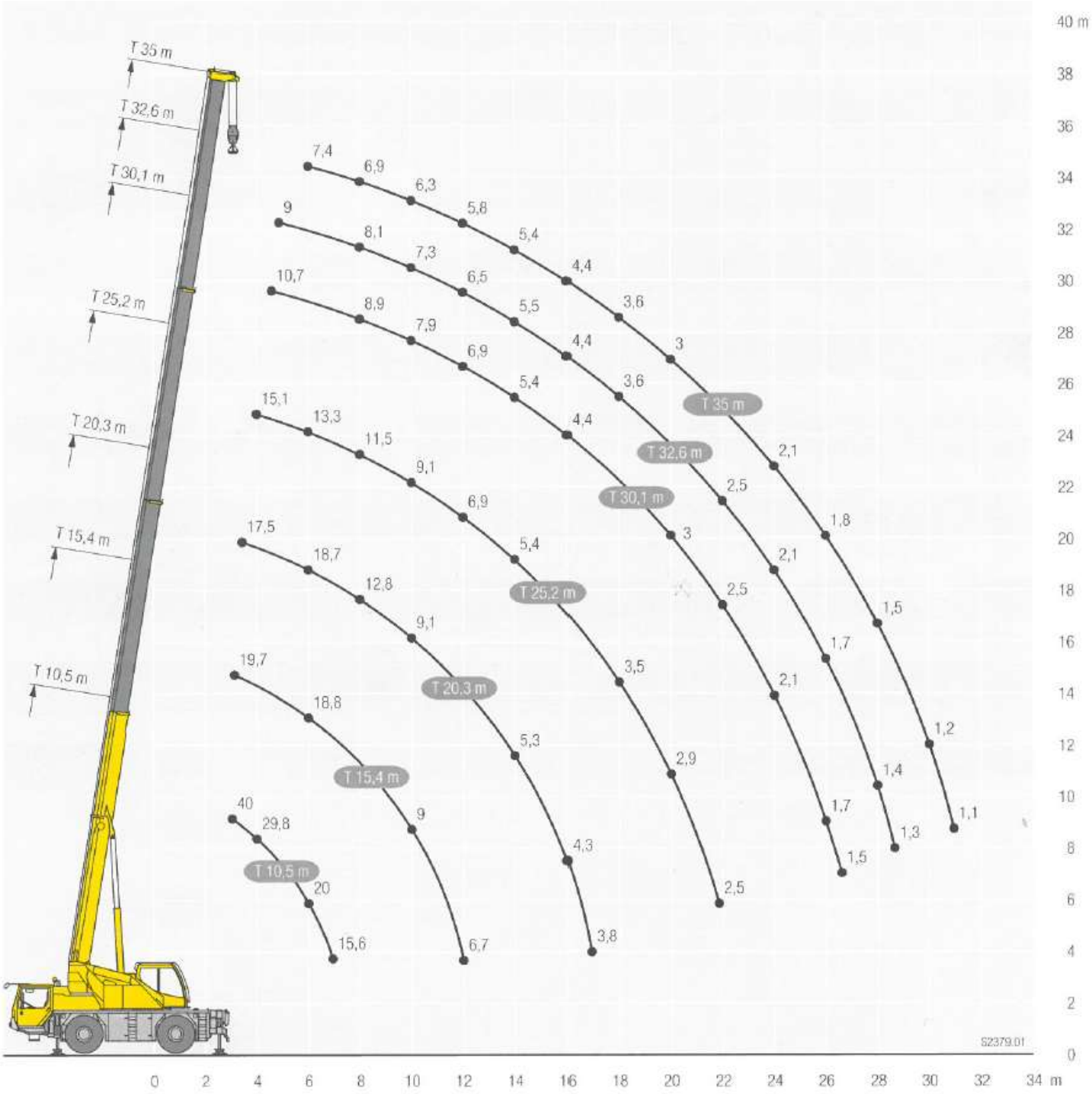

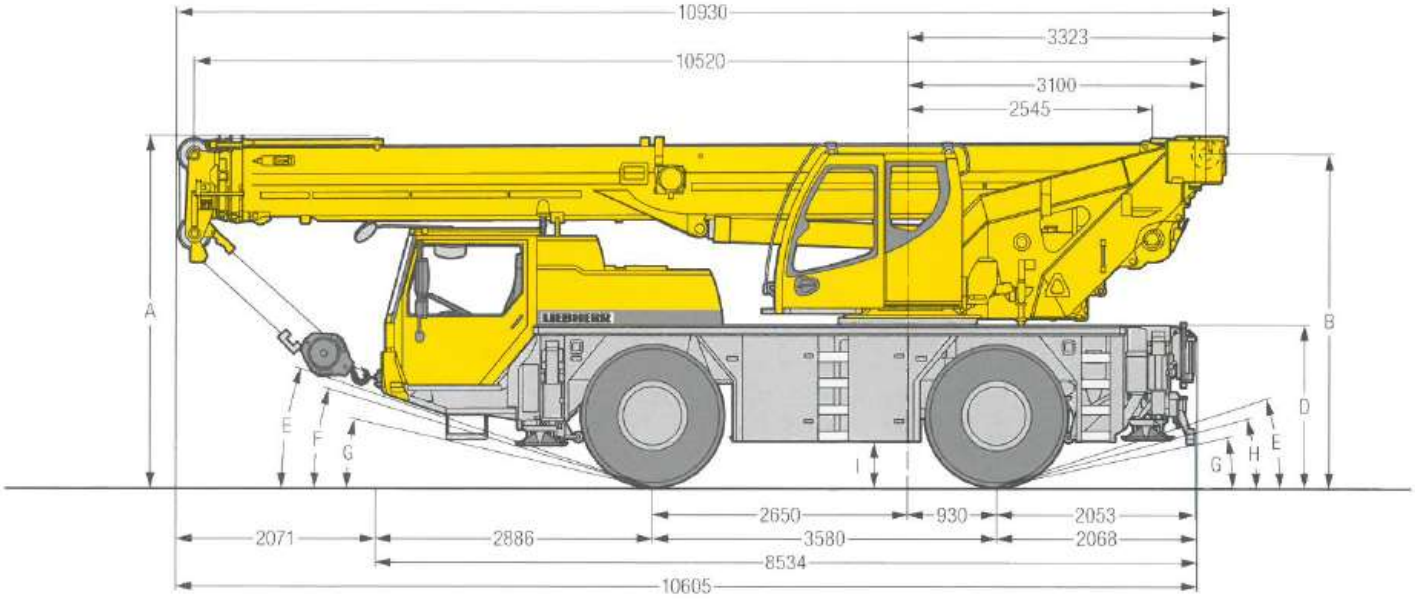
10930
3323
10520
3100
2545
A
B
D
E
F
G
H
I
2650
930
2053
2071
2886
3580
2068
8534
10605

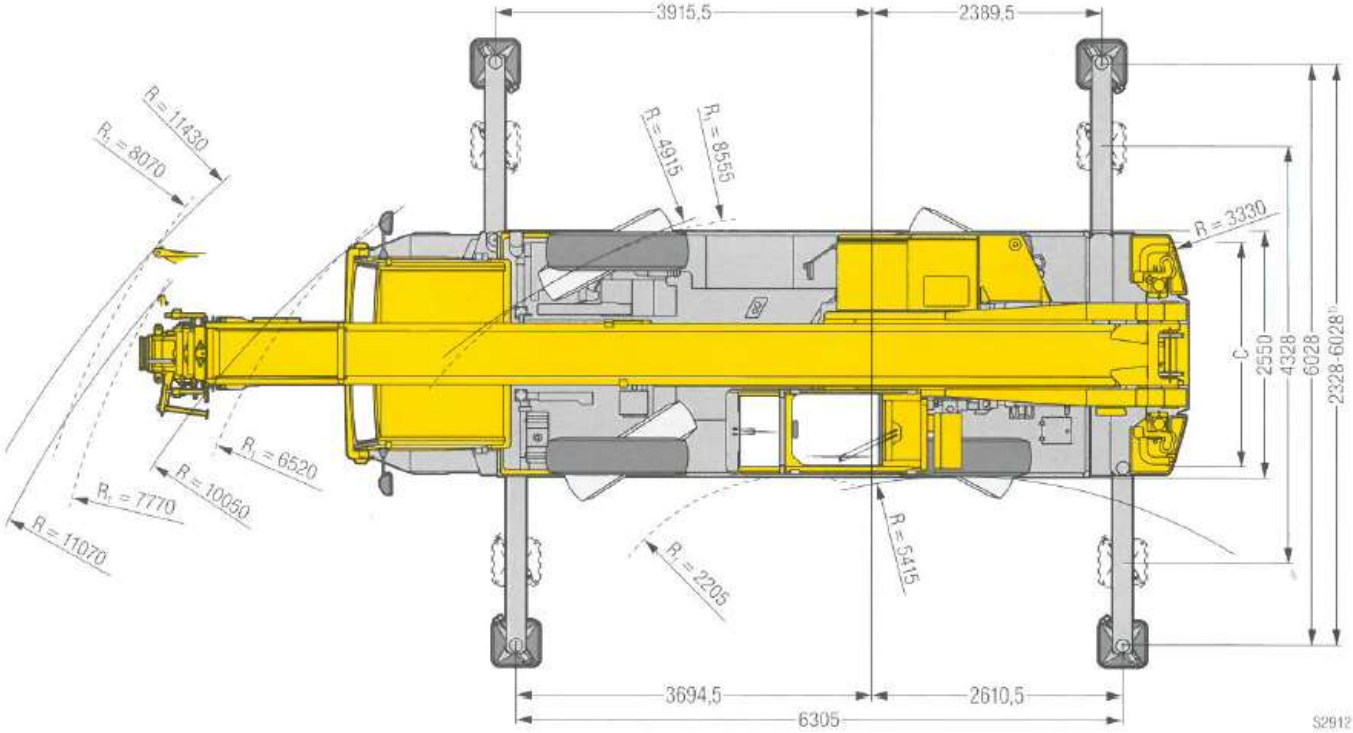
3915,5
2389,5
R = 11430
R = 8070
R = 4915
R = 8555
R = 3330
C
2550
4328
6028
2328-6028
R = 6520
R = 10050
R = 7770
R = 11070
R = 2205
R = 5415
3694,5
2610,5
6305
S2912